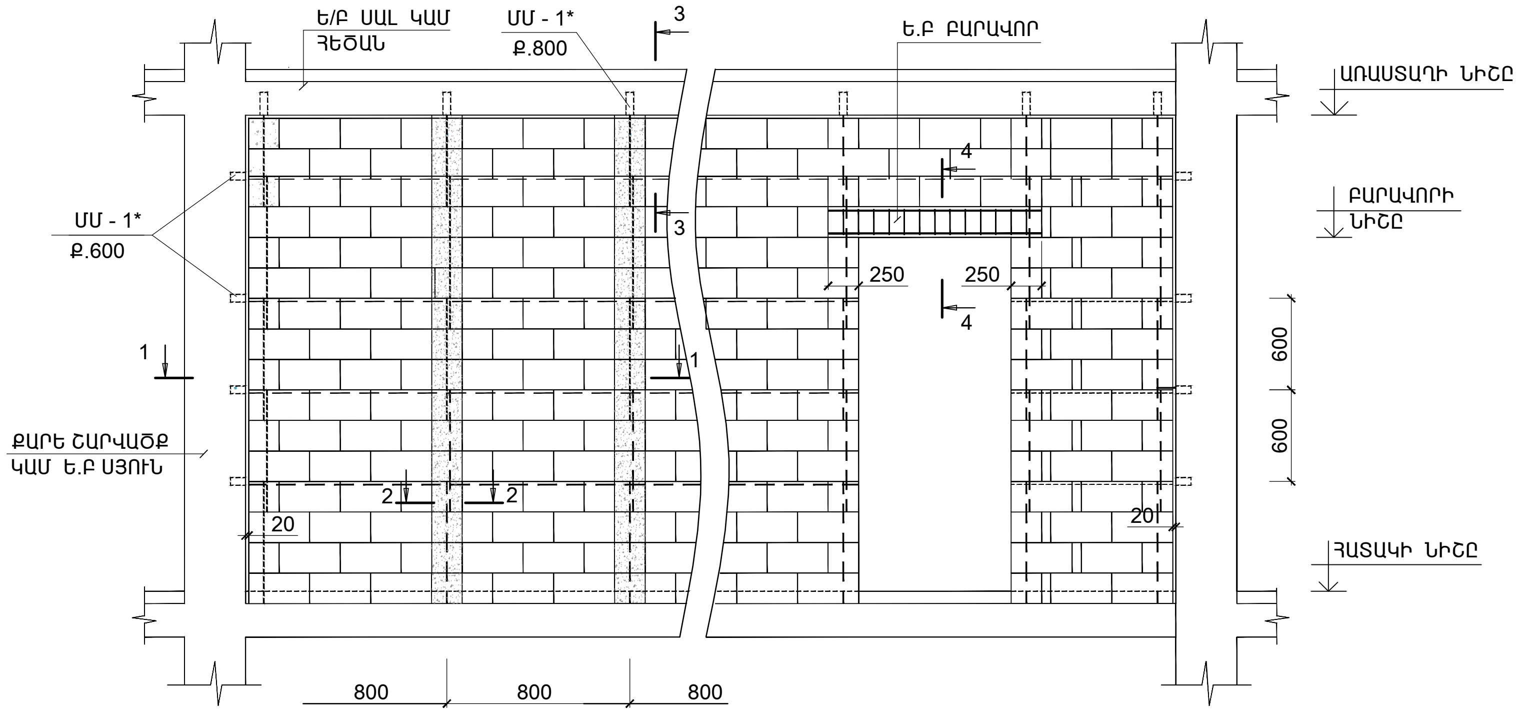

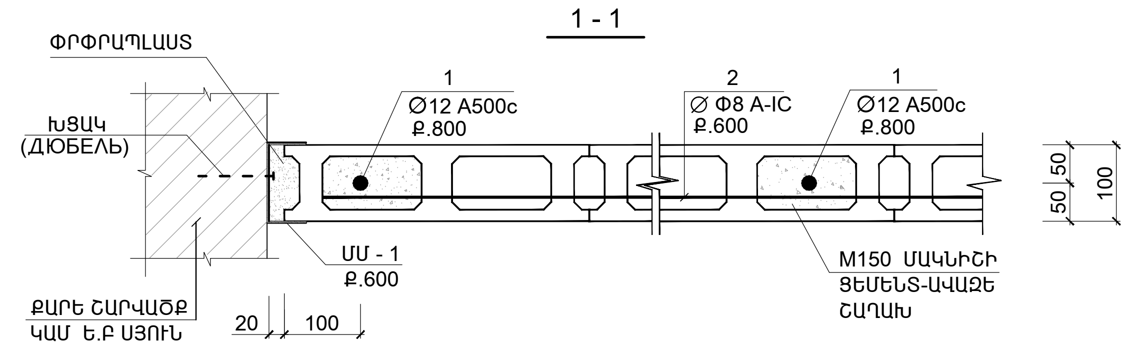

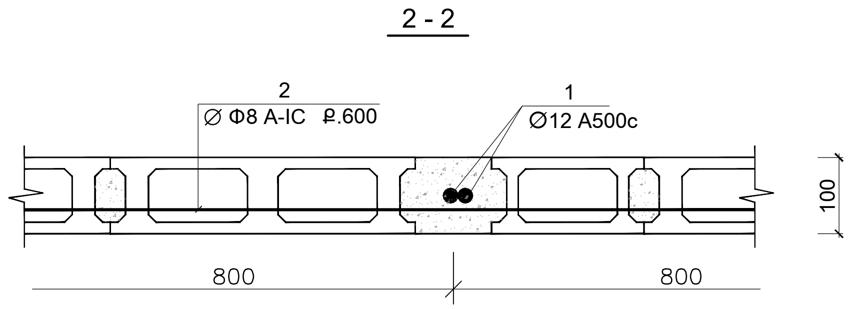

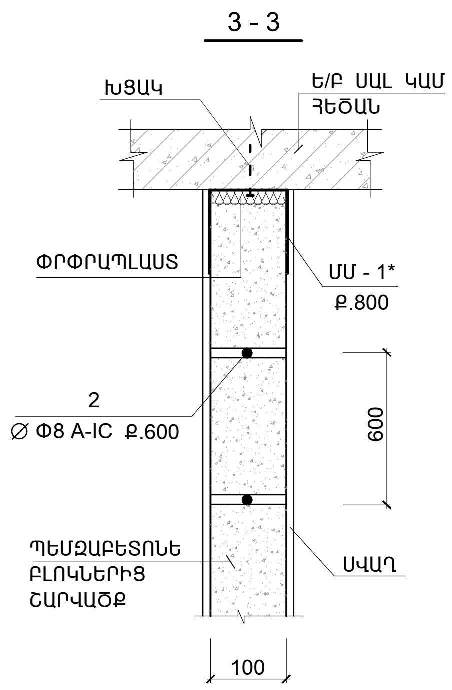

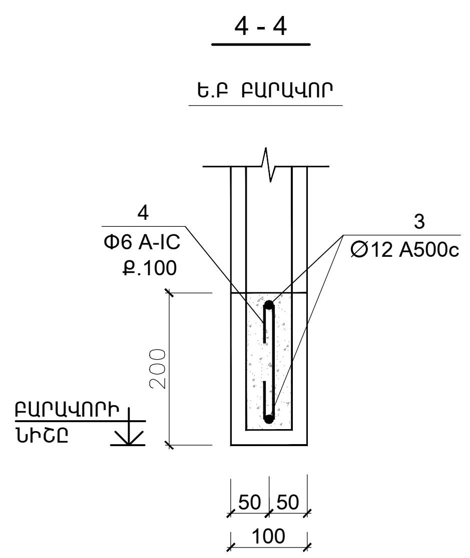

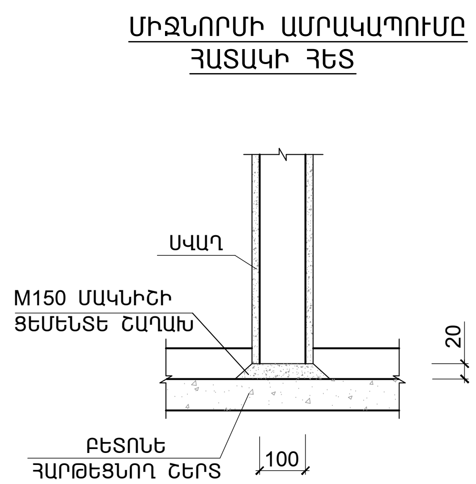

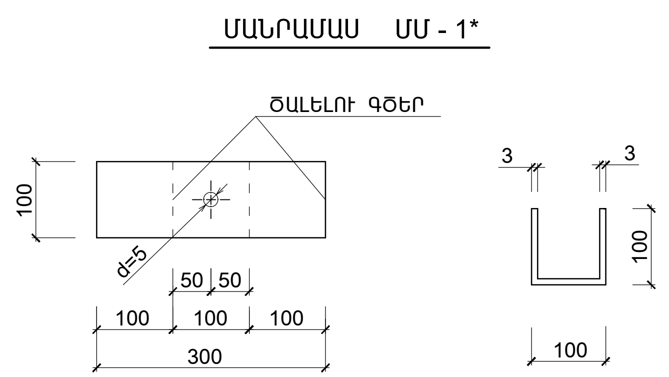

100 ՄՄ ՀԱՍՏՈՒԹՅԱՄԲ ՄԻՋՆՈՐՄՆԵՐԻ ԱՄՐԱԿԱՊՄԱՆ ՄԱՍՆԱԳԻՐ

ՆՇԱՆԱԿ. ԴԻՐՔԸ	Ն Շ Ա Ն Ա Կ Ո Ւ Մ Ը	Ա Ն Վ Ա Ն Ո Ւ Մ Ը	ՔԱՆ. ՀԱՏ	ՄԻԱՎ. ՔԱՇԸ ԿԳ	ԾԱՆՐՈՒԹՅՈՒՆ
		ՄԻՋՆՈՐՄՆԵՐԻ ԱՄՐԱԿԱՊ.			
1	ГОСТ Р 52544 - 2006	Ø 12 A 500c ; ΣL = 410.0 Մ	--	370.0	370.0
2	–"–	Ø 8 A -Ic ; ΣL = 440.0 Մ	--	176.0	176.0
ՄՄ - 1*	ГОСТ19903 - 76	-3X100 L = 300	305	0.7	213.5
			ԸՆԴ.		759.5
	ՆՅՈՒԹԸ՝	ԱՆՑՔԵՐԻ ԼՑՆՈՒՄ M150 ՑԵՄ.-ԱՎԱԶԵ ՇԱՂԱԽ ($Մ^3$)			2.8
		ՓՐՓՐԱՊԼԱՍՏ 100 ՄՄ ՀԱՍՏ (225.0 ԳԾ.Մ)			22.5 ($Մ^2$)
		Ե.Բ ԲԱՐԱՎՈՐ			
3	ГОСТ Р 52544 - 2006	Ø 12 A 500c ; ΣL = 29.0 Մ	2	26.1	52.2
4	–"–	Ø Φ6 A-IC L = 250	290	0.055	16.0
			ԸՆԴ.		68.2
	ՆՅՈՒԹԸ՝	ԲԵՏՈՆ B15 ($Մ^3$)			0.6

1. ՄԻՋՆՈՐՄՆԵՐԻ ՏԵՂԱԲԱՇԽՈՒՄԸ ՆԱՅԵԼ ՃԱՐՏԱՐԱՊԵՏԱԿԱՆ ԳԾԱԳՐԵՐԻ ՀԵՏ ՀԱՄԱՏԵՂ

ՏԱՐՐԵՐԻ ՄԱՍՆԱՑՈՒՑԱԿ

ԴԻՐՔ	ԷՍՔԻԶ
4	50 150 50

ԾՐԱԳՐԻ ԱՌԱՋԱԴՐԱՆՔ՝ TGQ-02				ԼԻՃՔԻ ՀԱՄԱՅՆՔԻ ԿԵՆՏՐՈՆԻ ՎԵՐԱԿԱՌՈՒՑՈՒՄ ՄԱՆԿԱՊԱՐՏԵԶԻ ՏԵՂԱԿԱՅՈՒՄՈՎ		
				ԿՈՆՍՏՐՈՒԿՏՈՐԱԿԱՆ ՄԱՍ	ՓՈՒԼ	ԹԵՐԹ	ԹԵՐԹԵՐ
					ԱՆ	ԵԿ-7	11
ՆԱԽԱԳԾ.	ԱՂԱՋԱՆՅԱՆ Լ.			100 ՄՄ ՀԱՍՏՈՒԹՅԱՄԲ ՄԻՋՆՈՐՄՆԵՐԻ ԱՄՐԱԿԱՊՄԱՆ ՀԱՆԳՈՒՅՑՆԵՐԸ	ԻՆՋԻՆԵՐԻՆԳ ԷՎՐՈՍ ՍՊԸ / ENGINEERING EVROS LLC	
ՊԱՇՏՈՆ	ԱԶԳԱՆՈՒՆ	ՍՏՈՐԱԳՐ.				